Lingua originale IT

ERGO LIFT 650

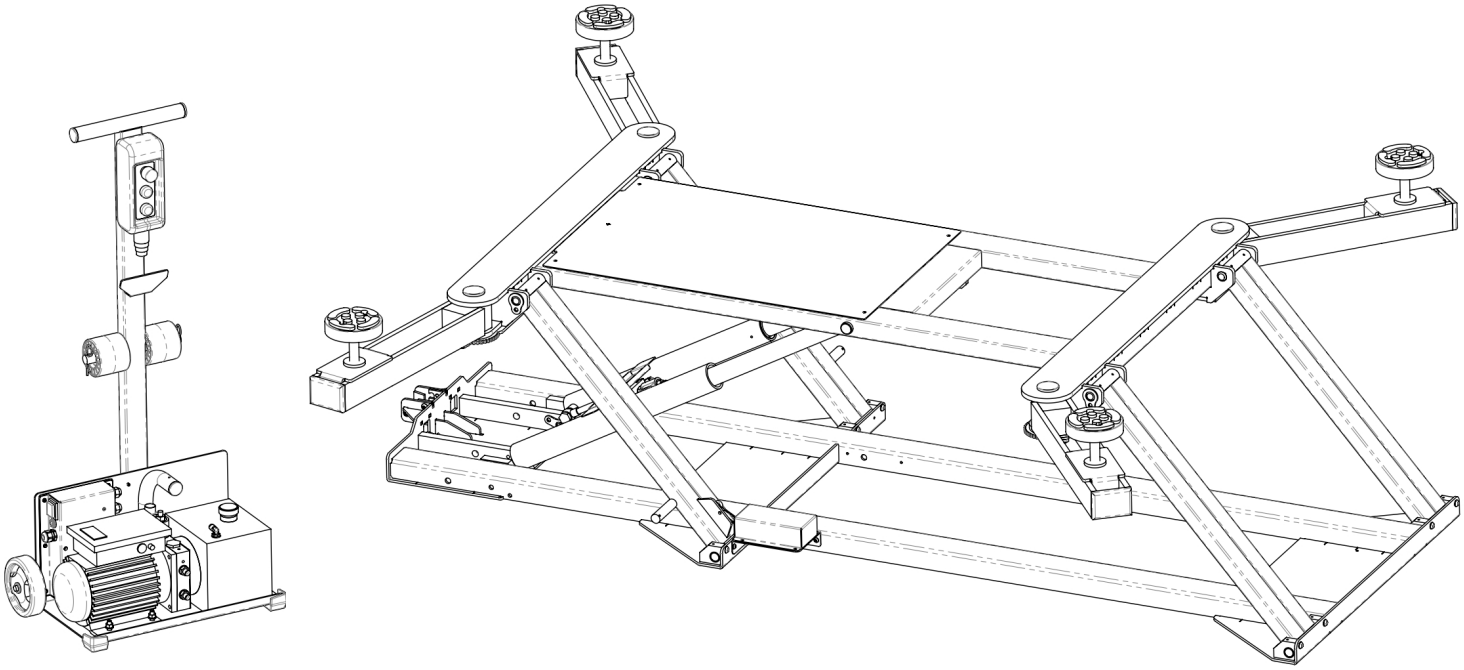

IT Manuale d'uso e manutenzione

p. 1-24

CONTROLLO DI SICUREZZA E DI FUNZIONAMENTO

Per garantire che il vostro sollevatore ERGO LIFT 650 sia stato fabbricato nel rigoroso rispetto delle norme di sicurezza, ecco i risultati dei test a cui è stato sottoposto il vostro prodotto prima della spedizione (conservate sempre le istruzioni fornite con l'acquisto dell'apparecchiatura).

Gli elementi seguenti sono presenti:

- Pannello di segnalazione tecnica sul retro del gruppo idraulico.
- Numeri di serie sul pannello di segnalazione tecnica e sul sollevatore.
- Modo di utilizzo
- Capacità di carico massima consentita di 2.000 kg.
- Alzare "↑" e abbassare "↓" sul comando a filo.
- Marchio CE sul sollevatore.

Funzionamento e sicurezza controllate:

Valvola di sovrapressione impostata a 140 bar max

Verificare:

- Test di funzionamneto senza carica su un ciclo completo
- Funzionamento del pulsante di arresto di emergenza
- I comandi ritornano automaticamente in posizione iniziale
- Nessun danno dei pistoni, cavo di alimentazione elettrico, e cavo del telecomando con filo
- Fissaggio serrato di tutte le viti
- Stato dei tubi idraulici (tenuta e solidità di tutte le connessioni)
- Funzionamento con carico massimo su un ciclo completo
- Controllo del funzionamento del dispositivo di sicurezza in caso di rottura del tubo idraulico sotto carico.

N° di serie :

Trovare il numero di serie sulla targhetta a pagina 20.

Per ulteriori informazioni su come leggere il numero di serie, vedere pagina 18.

Certificato di conformità CE :

È possibile scaricare il certificato di conformità dal sito web: www.gys.fr

percorso: PRODOTTI_CARROZZERIA_CARROZZERIA_SOLLEVAMENTO

Grazie per la Vostra scelta ! Per ottenere il massimo della soddisfazione dal vostro sollevatore ERGO LIFT 650 e per la vostra sicurezza leggere con attenzione il libretto di istruzioni prima del primo utilizzo e conservatelo con cura per qualsiasi rilettura futura.

INFORMAZIONI GENERALI

Questo libretto di istruzioni contiene delle informazioni importanti per l'installazione ai fini di assicurare la garanzia di servizi adeguati e protetti, e di garantire la sicurezza del funzionamento del ERGO LIFT. Il rispetto della documentazione riduce i rischi e consente di prolungare la durata del prodotto. La presente guida contiene un modulo che consente di attestare dei controlli periodici. Utilizzare il formulario «Controllo regolare di sicurezza» per archiviare i controlli (E' consigliato fare una copia del formulario prima di riempirlo per la prima volta.)

Installazione e controllo:

I lavori assicurano la sicurezza e i controlli sono riservati esclusivamente alle persone appositamente formate. Queste persone sono indicate nella presente documentazione come esperti e/o persone qualificate.

LIMITAZIONI DELLE RESPONSABILITA'

L'ERGO LIFT è un sollevatore mobile progettato in conformità alle norme vigenti. Tutte le informazioni e i consigli contenuti nelle presenti istruzioni per l'uso sono stati redatti in conformità alle norme e ai regolamenti vigenti, nonché alla nostra vasta conoscenza ed esperienza.

Il produttore non potrà essere ritenuto responsabile in caso di danni materiali e fisici che comportano la morte :

- **Non conformità alle istruzioni per l'uso**
- **Uso improprio o pericoloso**
- **Occupazione di persone non qualificate**
- **Trasformazioni non autorizzate dell'ERGO LIFT**
- **Manutenzione insufficiente**

IMPIEGO CONFORME PREVISTO

L'ERGO LIFT è destinato all'attività di riparazione di sole auto. Permette di sollevare i veicoli in tutta sicurezza. Il carico massimo autorizzato è di 2000 kg.

L'uso corretto dell'ERGO LIFT richiede la lettura integrale delle presenti istruzioni per l'uso e l'osservanza di tutte le indicazioni in esse contenute, con particolare attenzione alle istruzioni di sicurezza. L'ERGO LIFT deve essere utilizzato e maneggiato in conformità alle presenti istruzioni per l'uso.

Bisogna definire un perimetro di sicurezza nel quale nessuno dovrà trovarsi durante l'operazione di sollevamento (minimo 2m intorno al veicolo per permettere la fuga in caso di bisogno.)

Il sollevamento di persone o oggetti diversi non è autorizzato. Nessuno deve trovarsi all'interno del veicolo da sollevare. È vietato alle persone salire sul carico o sul dispositivo di supporto del carico quando questo è in posizione sollevata.

L'ERGO LIFT deve essere utilizzato all'interno di un locale di lavoro e protetto dalle intemperie (al riparo da vento, pioggia e temperature negative).

L'intervallo di temperatura per l'uso è compreso tra 5°C e 40°C al massimo. Se viene conservato per lungo tempo in un luogo in cui la temperatura è inferiore a 0°C, lasciare passare almeno 12 ore prima dell'uso conservandolo sul posto di lavoro.

Non utilizzare in condizioni di elevata umidità. Se l'acqua viene spruzzata direttamente sul sollevatore,

utilizzare un panno pulito per eliminarla.

Questa apparecchiatura è dotata di una spina di tipo CEE7/7 da 16 A e deve essere utilizzata esclusivamente su un'installazione elettrica monofase a 230 V (50 Hz).

Non sollevare mai carichi su terreni in pendenza (>3°). Il pavimento deve essere piano e sufficientemente solido per evitare che l'ERGO LIFT affondi sotto il peso del carico (35kg/cm²). In nessun caso l'ERGO LIFT deve essere posizionato su un tombino che si trova a terra.

L'ERGO LIFT non può essere utilizzato su una barca/nave (problema di stabilità).

Prima di ogni utilizzo, pulire bene la superficie di appoggio del veicolo e i gommini dell'ERGO LIFT.

Rimuovere eventuali macchie di grasso e olio che potrebbero causare lo slittamento del veicolo.

Non è consentito lavorare sotto il veicolo.

I veicoli possono essere sollevati solo nei punti di sollevamento raccomandati dai costruttori del veicolo. Assicurarsi che l'ERGO LIFT non entri in contatto con le aree vicine ai sensori degli airbag durante il sollevamento.

Non posizionare i gommini su un'area con finiture in plastica.
Fare attenzione ai cavi elettrici e al tubo idraulico.

È consigliabile evitare di passare sopra il tubo che collega il sollevatore all'unità idraulica. Se ciò non è possibile, non si deve parcheggiare.

In caso di impatto violento sui componenti portanti e/o strutturali dell'ERGO LIFT, il prodotto deve essere messo fuori servizio e si deve contattare il rivenditore o il produttore per valutare il danno prima di rimettere in servizio il sollevatore.

In caso di dubbi sulla resistenza della struttura del veicolo (presenza di ruggine) - Non sollevare il veicolo.

Garantire il rispetto delle norme di sicurezza e di prevenzione dei rischi sul luogo di lavoro (codice del lavoro del paese). Inoltre, ciò include anche l'obbligo di eseguire tutti i lavori di ispezione e manutenzione a intervalli regolari.

Se il sollevatore viene utilizzato in modo improprio, non è possibile garantire la sicurezza operativa dell'ERGO LIFT.

Il produttore non è responsabile di eventuali lesioni personali o danni a cose, compresi i veicoli, causati da un uso improprio del dispositivo, bensì dell'operatore che maneggia l'ERGO LIFT.

L'ERGO LIFT non deve essere utilizzato in un'atmosfera potenzialmente esplosiva e non è consigliabile lavorare vicino a una fonte di calore. L'ERGO LIFT non è stato progettato per essere utilizzato in una cabina di verniciatura.

È vietato utilizzare parti di ricambio diverse da quelle originali certificate dal produttore.
Assicurarsi inoltre che il comando cablato non possa essere manipolato da persone non autorizzate mentre si lavora intorno al veicolo.

IMBALLAGGIO E SCARICO

Nell'imballo della centralina idraulica si trova il manuale d'uso e manutenzione di ERGO LIFT. Al momento della consegna, verificare che non vi siano danni esterni dovuti al trasporto. In caso di danni visibili, lasciare la merce e l'imballo così come sono. Non utilizzare la merce e contattare direttamente il rivenditore. In caso contrario, è necessario inviare una riserva al trasportatore. GYS non può essere ritenuta responsabile in alcun caso.

Lo scarico può essere effettuato con un carrello elevatore o un transpallet manuale, purché il pallet sia a terra. Indossare guanti e scarpe di sicurezza.

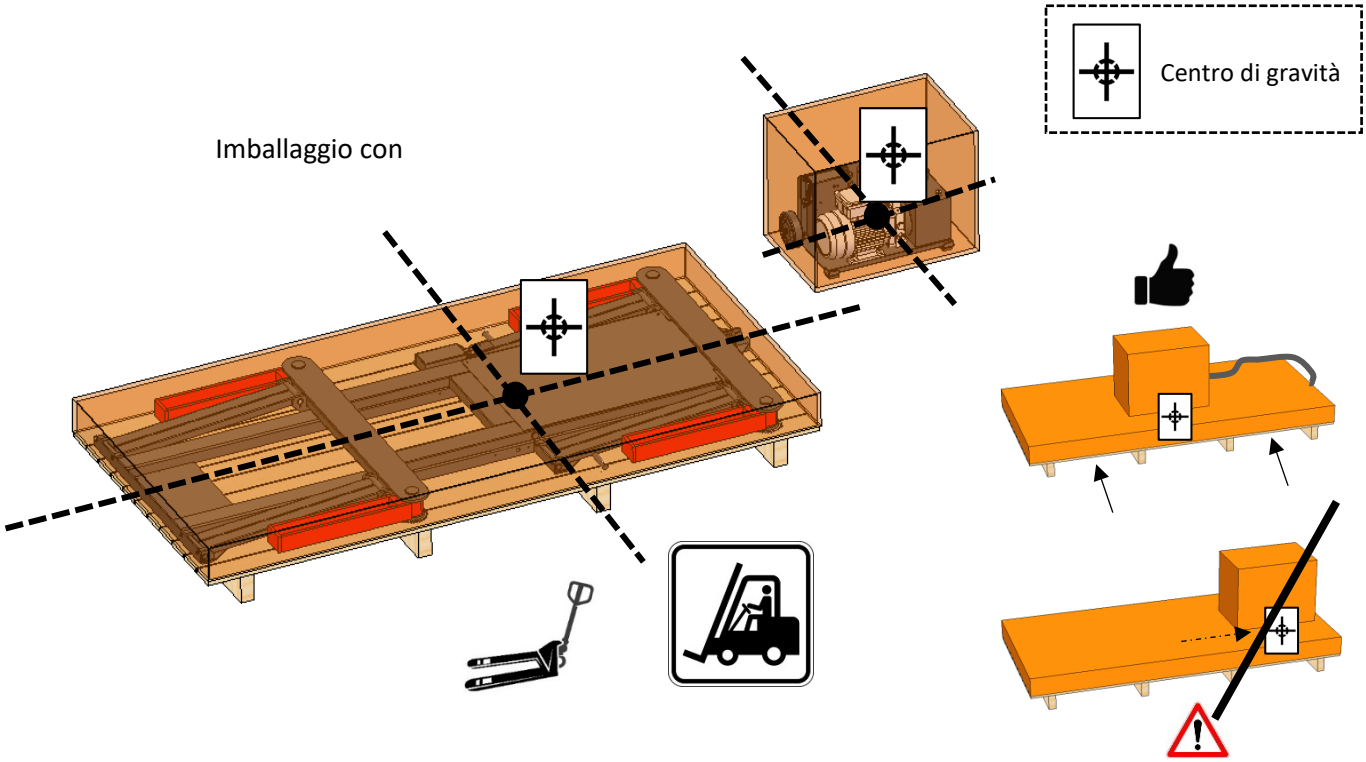

1 - Individuare un'area con spazio sufficiente e buona illuminazione.

2 - Disimballare e posizionare il gruppo idraulico a terra, allineando il fascio in modo che non sia piegato su se stesso e/o attorcigliato.

3 - Rimuovere la copertura di cartone del sollevatore e controllare visivamente che non vi siano danni e perdite d'olio visibili dai connettori.

*****Potrebbero esserci dei "residui di olio" prima del primo utilizzo a causa del processo di produzione. Pulire con un panno pulito e asciutto se necessario*****

4 - Collegare l'unità idraulica alla rete elettrica e premere il pulsante "ON" sul lato dell'unità idraulica. Il pulsante si accende per indicare che l'unità idraulica è alimentata.

5 - Premere il pulsante di salita o "↑" sul telecomando fino a quando il sollevatore non raggiunge la posizione massima (non è necessario rabboccare l'olio, l'unità è pronta per l'uso). Un doppio segnale acustico indica che è stata raggiunta la posizione massima. Il motore dovrebbe arrestarsi automaticamente e non dovrebbe più essere possibile salire. In caso contrario, consultare la sezione ANOMALIE, CAUSE, RIMEDI a pagina 14.

6- Recuperare e montare il timone di manovra e fissarlo sul gruppo idraulico per poterlo spostare più facilmente.

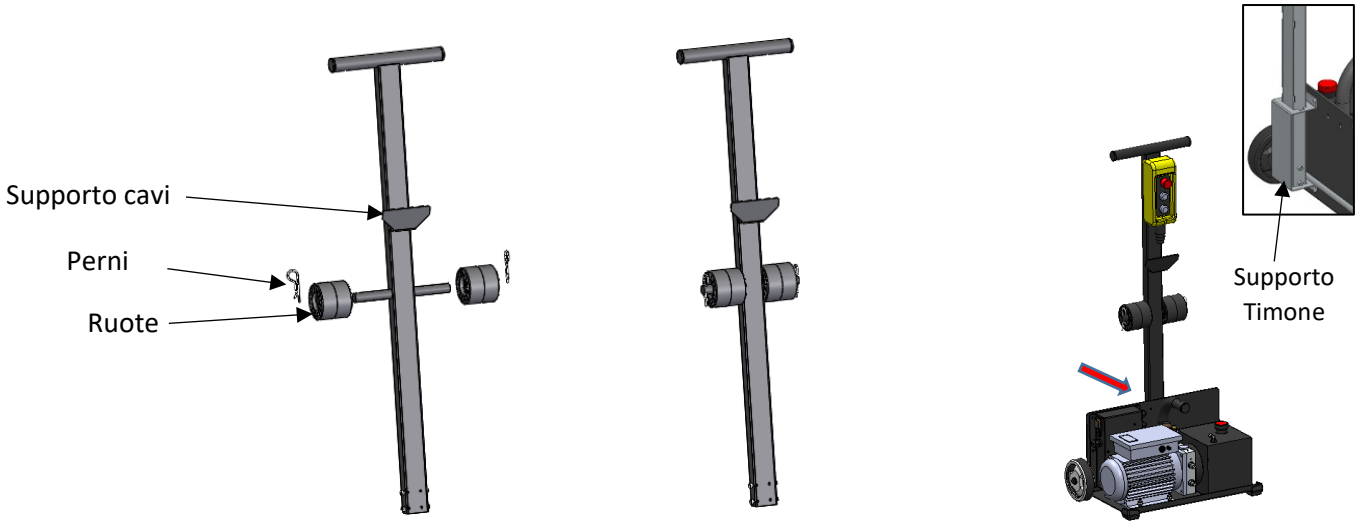

7 - Rimuovere le 4 viti che fissano il sollevatore al pallet.

8 - Con l'aiuto di una cinghia e di un paranco solidamente fissato (peso da sollevare 130 kg al massimo), sollevare il tavolo dal lato più leggero del paranco (parte anteriore del paranco), quindi rimuovere il pallet sotto il tavolo. Fare attenzione a non ferirsi e soprattutto non esitare a utilizzare più persone per eseguire la manovra in tutta sicurezza (si consiglia di utilizzare 3 persone). Non mettersi mai sotto il paranco o mettersi in una situazione di pericolo).

Se non si dispone di un paranco, è possibile rimuovere il sollevatore dal pallet manualmente. Posizionare i 4 bracci del tavolo in modo da ottenere il maggior numero di prese possibile, come mostrato nell'immagine sottostante. Sollevare prima il lato più leggero e rimuovere gradualmente il pallet da sotto.

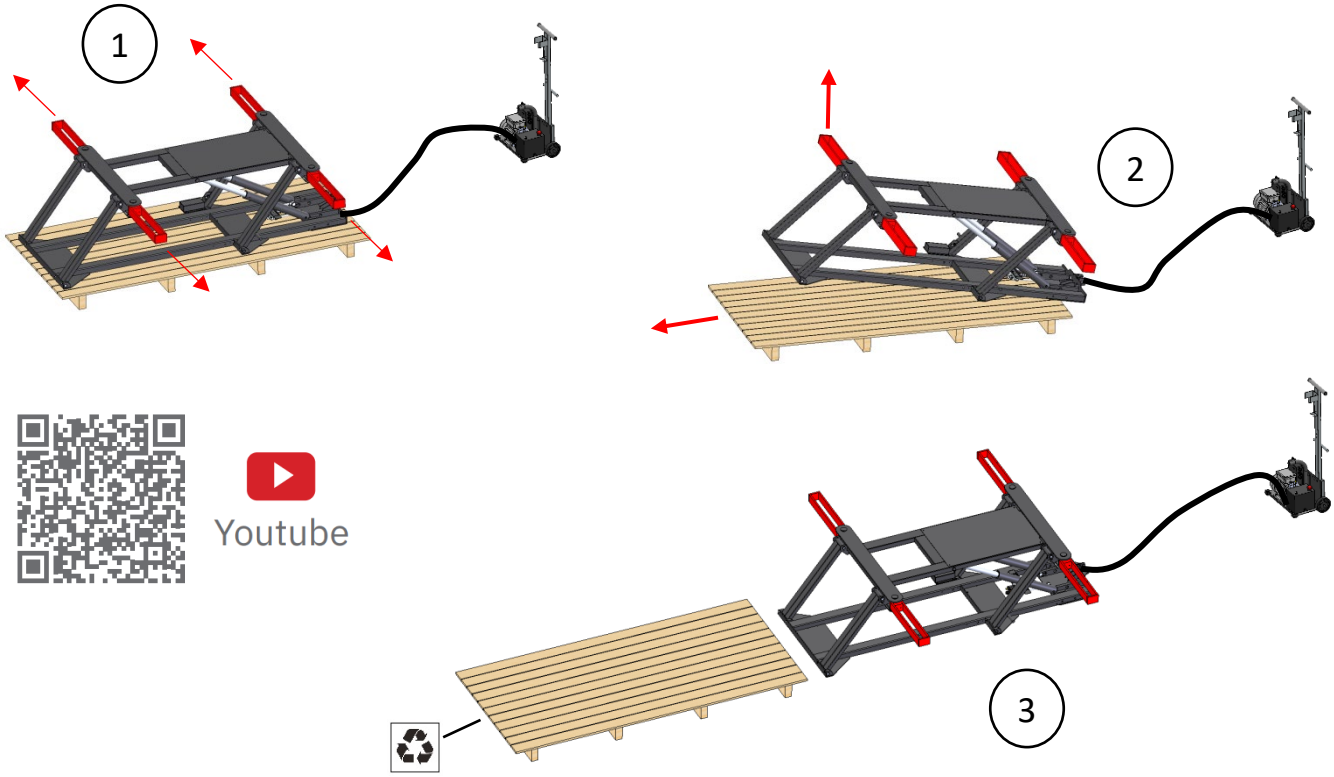

Gli imballaggi non devono essere gettati nel bidone dei rifiuti, ma devono essere portati in un centro di riciclaggio.

PROTEZIONE INDIVIDUALE

L'operatore deve essere equipaggiato secondo le norme per la prevenzione dei rischi lavorativi vigenti nel proprio paese e deve adottare tutte le misure necessarie per mantenere la sicurezza nella propria postazione di lavoro. Durante le manovre, l'operatore deve prendersi cura della propria sicurezza e di quella delle persone e degli oggetti che lo circondano, tenendo conto di tutte le raccomandazioni descritte nel presente manuale.

L'olio idraulico è un prodotto pericoloso se viene spruzzato negli occhi o se entra in contatto con il sangue. In questo caso, contattare immediatamente il medico. Non passare mai la mano per controllare una perdita idraulica: rischio di taglio e contaminazione nel sangue.

Assicuratevi di avere le protezioni necessarie: scarpe di sicurezza e guanti.

Fase 1: Posizionare l'ERGO LIFT a terra e posizionare l'unità idraulica a 3 metri di distanza dal sollevatore, assicurandosi che il fascio non sia attorcigliato e piegato.

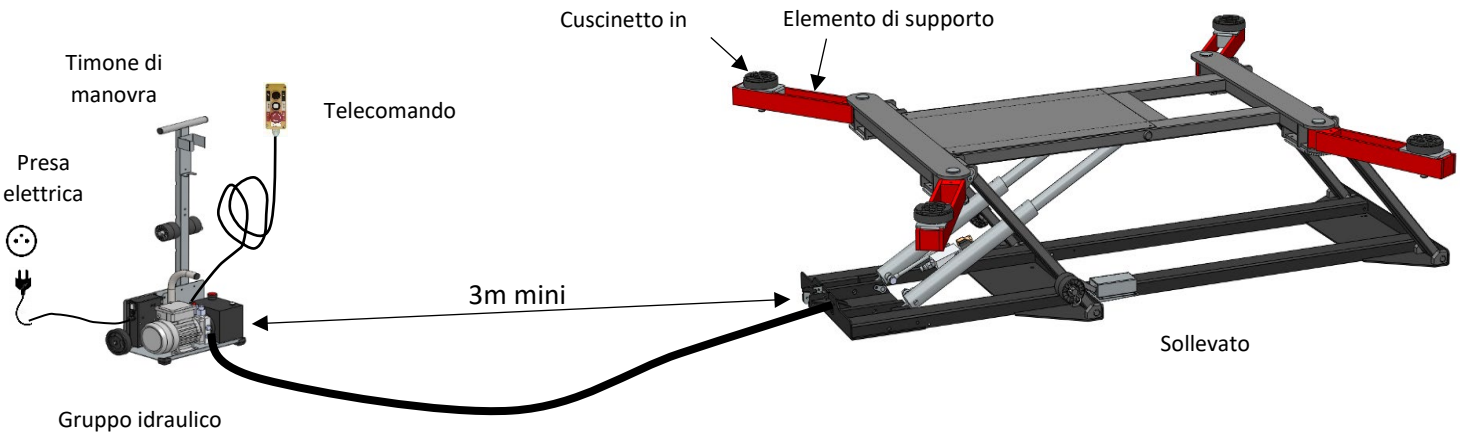

Fase 2: Collegare l'unità idraulica a una presa di corrente e portare l'interruttore su "ON".

Fase 3: posizionare i 4 pattini sugli elementi di supporto.

I pattini possono essere regolati in altezza (1) e su tutta la lunghezza del braccio

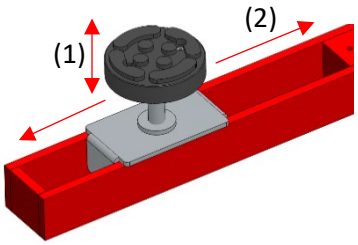

Ogni pattino è dotato di un fermo meccanico saldamente fissato - non utilizzare mai un pattino senza fermo

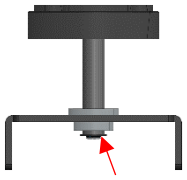

Fase 4: è possibile spostare gli elementi di supporto (= bracci) del sollevatore ad angolo. Per farlo, sollevare l'estremità del braccio per sbloccare il movimento, posizionarlo come richiesto e rilasciarlo. Dopo ogni riposizionamento, verificare che il braccio sia in posizione e bloccato in un fermo di

sicurezza spostandolo da sinistra a destra. Non eseguire mai questa operazione con i piedi. Eseguire sempre questa regolazione con la mano per verificare che ogni elemento di supporto sia posizionato correttamente.

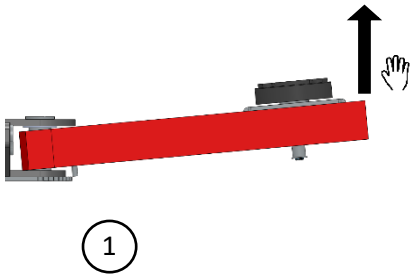

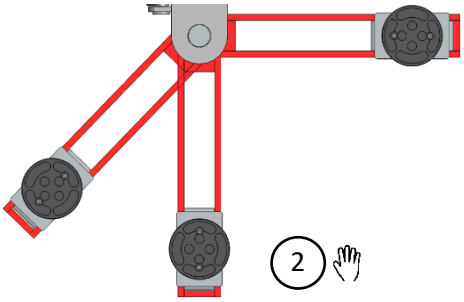

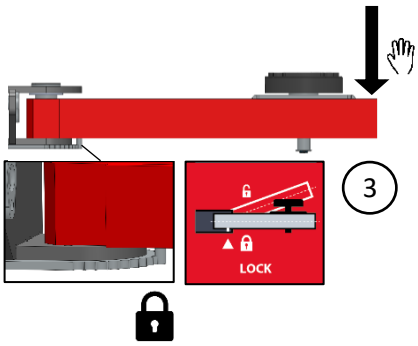

Fase 5: Utilizzo del telecomando :

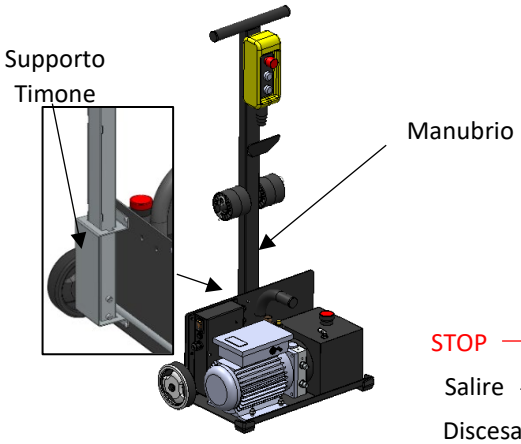

Posizione

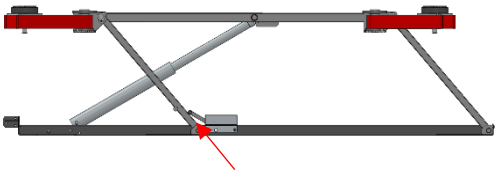

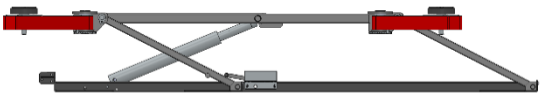

Posizione

Premere il pulsante di salita o "↑" per far salire il sollevatore. Finché il pulsante è premuto, il sollevatore sale fino a un doppio segnale acustico (posizione finale raggiunta dal sensore). Quando si rilascia il pulsante, il sollevatore si ferma automaticamente.

Premere il pulsante di discesa o "↓" per abbassare il sollevatore. Ogni volta che si preme il pulsante si sente un segnale acustico di 2 secondi preceduto dalla discesa del tavolo e durante tutta la discesa viene emesso un segnale sonoro per avvisare le persone che si trovano nelle vicinanze della manovra. Quando si rilascia il pulsante, il sollevatore si ferma automaticamente.

In caso di emergenza, è possibile arrestare la salita e la discesa dell'ascensore premendo il pulsante rosso di arresto di emergenza. Per disinserirlo, tirare il pulsante e ruotarlo di un quarto di giro alla volta.

Fase 6: Spostamento del sollevatore

a- Il sollevatore deve essere sollevato da terra di circa 15 centimetri.
b- Inserire le 2 ruote e i perni di sicurezza.
c- Abbassare il sollevatore a terra.
d- Piegare i 4 bracci verso l'interno dell'ascensore.
e- Avvicinare l'unità al sollevatore e posizionarla su di esso come mostrato di seguito.
f- Inserire la barra nella fessura prevista sul sollevatore.

g- Premere e spingere leggermente sulla barra per spostare il sollevatore nella posizione desiderata su un terreno piano e senza pendenza (<3°).

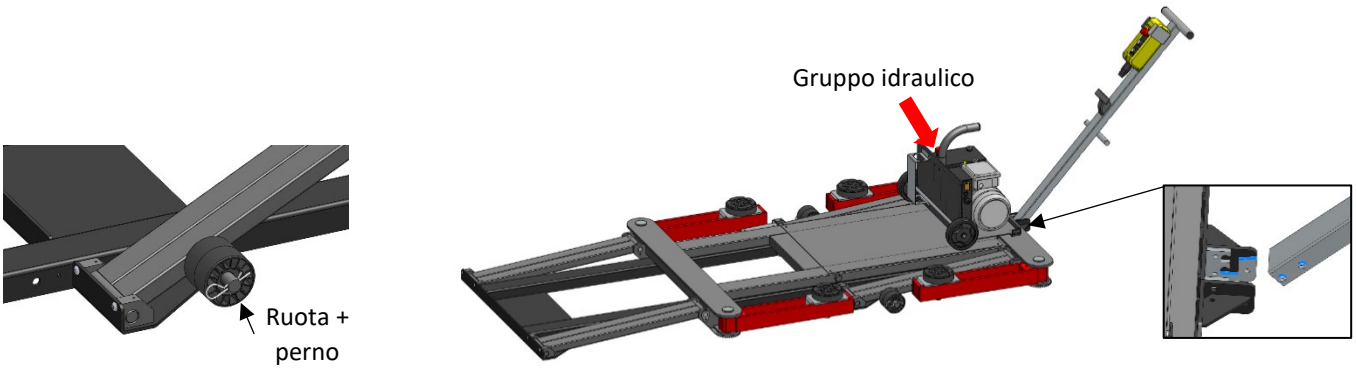

Una volta individuata l'area, posizionare il sollevatore a terra ed eseguire la manovra inversa, senza dimenticare di rimuovere le 2 ruote e i perni e riporli sul supporto all'altezza del timone di manovra.

ISTRUZIONI D'USO

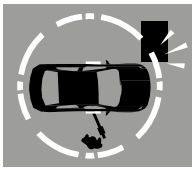

Per ottenere la massima sicurezza, si raccomanda di delimitare un'area in cui gli altri oggetti o le pareti si trovino a una certa distanza (minimo 2 m). Tutte le manovre di salita e discesa devono essere eseguite con la massima attenzione da parte dell'operatore. Nell'area delimitata è vietato alle persone di sostare mentre il sollevatore è in movimento. Per garantire la sicurezza dell'operatore, l'unità idraulica deve essere collocata a una distanza che consenta una via di fuga in caso di emergenza. Si deve tenere conto del fatto che il veicolo si sposterà di 30 cm verso la parte anteriore del sollevatore durante la salita e la discesa.

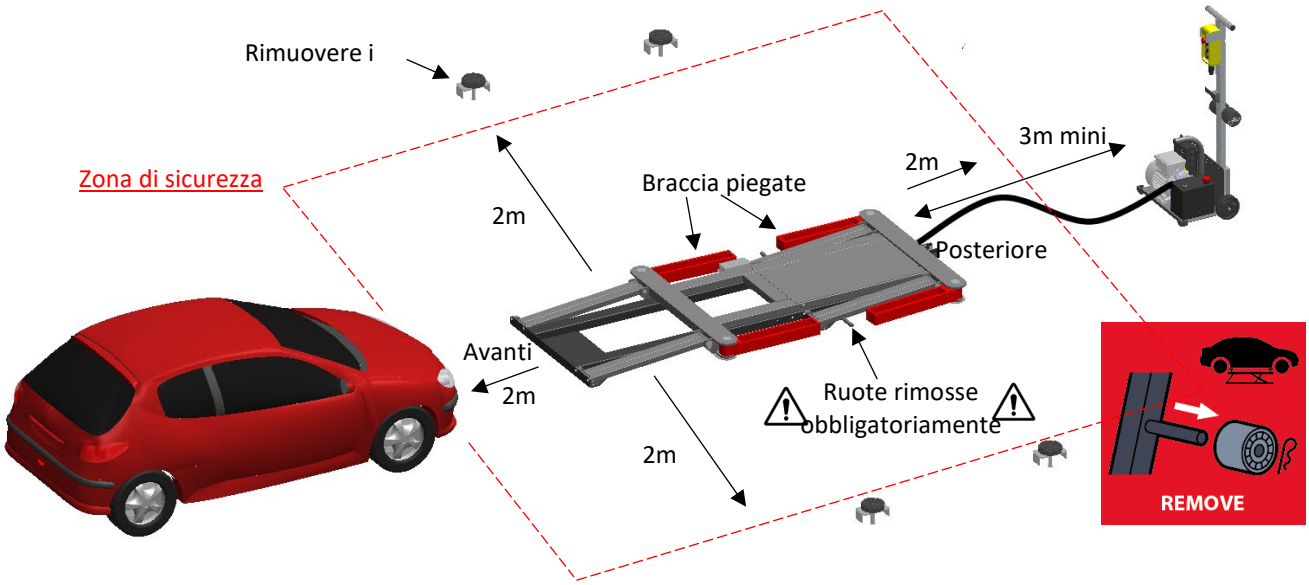

Assicurarsi che il veicolo sia il più possibile centrato sull'asse longitudinale del sollevatore.

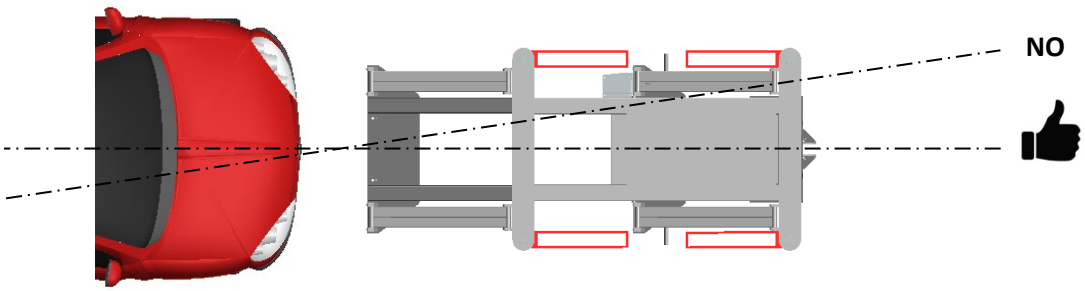

Quindi distanziare completamente i bracci e applicare i cuscinetti di gomma, che devono essere posizionati al di sotto dei punti di presa previsti dal costruttore dell'auto.

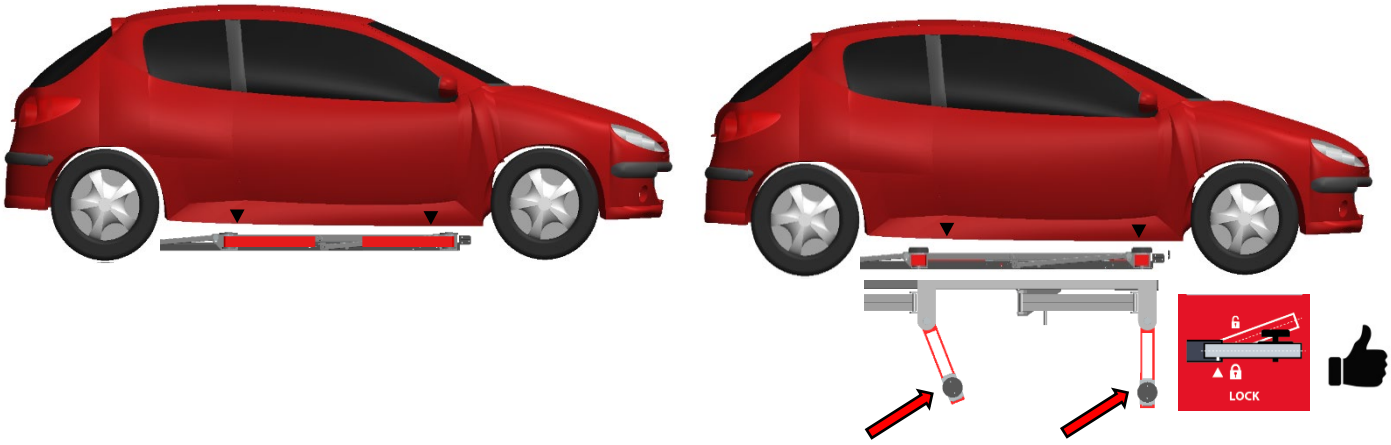

Una volta posizionato correttamente il braccio di supporto, verificare che sia saldamente in posizione e bloccato spostandolo semplicemente da destra a sinistra.

Sollevare il veicolo per un breve tratto (tutte e quattro le ruote devono staccarsi da terra di circa 10-15 cm) e verificare che i pattini siano posizionati correttamente e che il veicolo sia stabile. Una volta effettuato questo controllo, sollevare il veicolo all'altezza desiderata e riporre il telecomando.

Principio del carico massimo dell sollevatore:

Questo sollevatore autoportante è stato progettato per accettare un carico massimo di lavoro (MWL) di 2000 kg, come illustrato nelle figure sottostanti, indipendentemente dalla posizione dei bracci (angolo aperto o completamente chiuso). Ciò significa che il 60% del peso deve essere caricato sulla parte anteriore del sollevatore e il 40% su quella posteriore e viceversa. È progettato per accettare uno schema di carico reversibile

Allineando il sollevatore all'asse longitudinale del veicolo e posizionando i gommini al di sotto dei punti di presa identificati dai costruttori di veicoli, rispetterete questo principio e potrete sollevare il carico in tutta sicurezza. Queste informazioni devono essere riportate sul sollevatore in modo che l'utente non superi il carico massimo a seconda della situazione (posizione del motore nel veicolo a seconda della direzione del sollevatore).

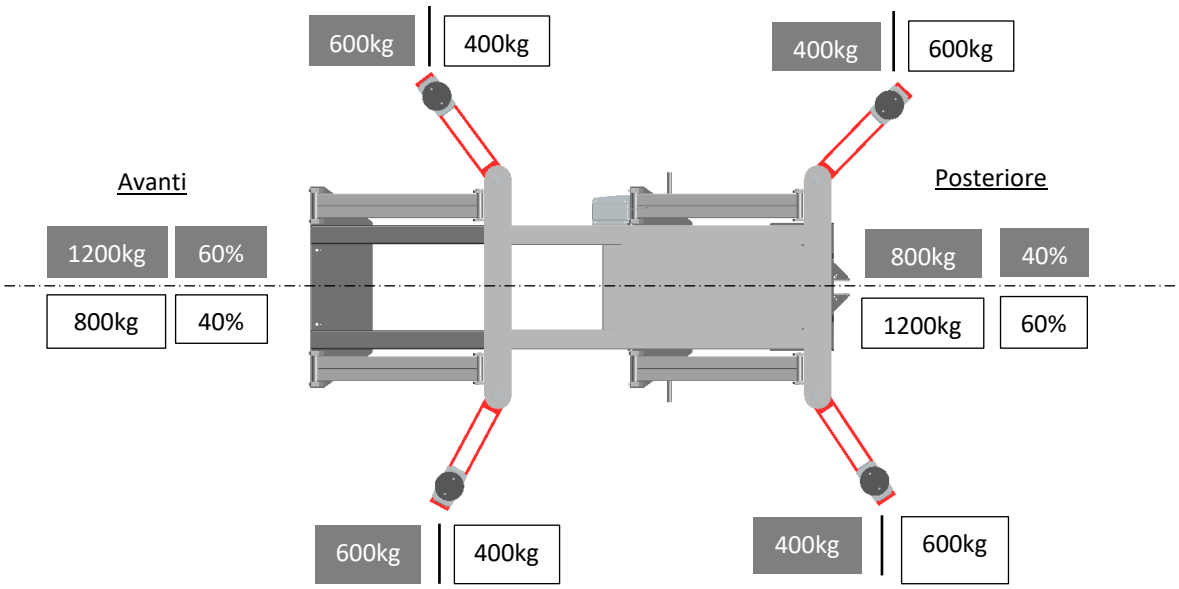

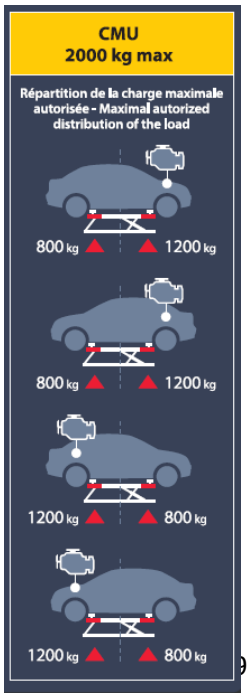

Prima di sollevare un veicolo, assicurarsi che il freno a mano sia rilasciato e che il veicolo sia lasciato in folle. Le ruote devono essere libere quando si solleva il veicolo da terra, così come lo sono quando lo si abbassa. In caso contrario, c'è il rischio che il carico scivoli sui gommini e provochi una situazione pericolosa e instabile. In alcuni casi, si può osservare che il sollevatore si muove a livello del suolo.

CONTROLLI E MANUTENZIONE

I controlli e gli interventi di manutenzione devono essere eseguiti da personale autorizzato agli intervalli di manutenzione indicati nel presente manuale. E' necessario rispettare i seguenti punti al fine di garantire un buon utilizzo dell' ERGO LIFT.

- Spegnere l'alimentazione prima di effettuare qualsiasi intervento di manutenzione.
- Utilizzare esclusivamente ricambi originali " Ricambi " pagina 18.
- È necessario rispettare gli intervalli di manutenzione raccomandati, vedere "Tabella di manutenzione" a pagina 11 e le registrazioni alle pagine 22 e 23.
- Se è necessario eseguire interventi di manutenzione non descritti o indicati nelle istruzioni per l'uso, contattare il distributore e/o il produttore.

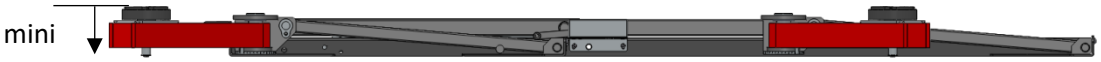

Ispezionare visivamente l'ERGO LIFT prima di ogni utilizzo e non utilizzarlo se si rilevano danni, forte usura o perdite idrauliche.

Pulire l'ERGO LIFT almeno una volta a settimana per eliminare polvere e sudiciume che potrebbero incidere negativamente sul funzionamento del prodotto a lungo termine. Usare stracci autopulenti. Non usare acqua né liquidi infiammabili o corrosivi.

Per intervenire sull'interruttore di fine corsa e sui componenti elettrici del sollevatore (cablaggio / comando elettrico delle elettrovalvole), sollevare il sollevatore fino alla posizione massima, quindi interrompere l'alimentazione.

QUADRO DI MANUTENZIONE

Intervalli di manutenzione	Attività	Osservazioni
Mensile	Controllare, pulire e lubrificare tutte le parti mobili, in particolare i giunti. Verificare il corretto funzionamento del sistema di bloccaggio dei 4 elementi portanti e dei fermi meccanici. Controllare le condizioni dei gommini e, se necessario, pulirli. Controllare le condizioni del cablaggio idraulico, del cavo del telecomando cablato e del cavo di alimentazione. Controllare il livello dell'olio idraulico Controllare visivamente la struttura. Eseguire una salita a vuoto su tutta la corsa del sollevatore. Controllare che il finecorsa funzioni correttamente (doppio bip quando il sollevatore è in posizione massima).	Vedere "Punti di controllo e lubrificazione" a pagina 12. Sostituire se necessario (Fare riferimento alla vista esplosa) Se necessario, rabboccare: utilizzare un olio con una viscosità di 32CST (rif. 062160 / lattina da 5L) pag. 13. Vedere pagina 7 per la procedura che descrive il comportamento normale e pagina 13 per il funzionamento del finecorsa.
Annuale	**«Controllo regolare di sicurezza»**	Da compilare e firmare da una persona autorizzata.
Ogni 5 anni di servizio	Sostituire il tubo idraulico in caso di uso intensivo e cambiare l'olio.	Sostituire se si nota una riduzione della velocità di salita, che può essere causata da un tubo flessibile schiacciato dalle ruote delle auto in transito (rif. 70887 - tubo idraulico).

Utilizzare i moduli "Controllo periodico di sicurezza" e "Registro di manutenzione" per registrare i controlli periodici e annuali.

Annotare ogni anno le condizioni dell'ERGO LIFT e allegarle alle istruzioni per l'uso.

I controlli di sicurezza periodici devono essere eseguiti da una persona autorizzata. Si consiglia di eseguire contemporaneamente la manutenzione e di fare riferimento al presente manuale in caso di guasti.

PUNTO DI CONTROLLO E DI LUBRIFICAZIONE

- Tutti i giunti sono dotati di piccoli fori per la lubrificazione con olio di tipo SAE 90 (olio fluido). I 20 punti di lubrificazione sono indicati di seguito (1). Una goccia per ogni foro è sufficiente!
- Controllare che le varie viti sui giunti siano serrate e che la rondella di sicurezza (2) sia ancora al suo posto.
- Verificare che i fermi dei 4 pattini impediscano il completo svitamento del pattino dal suo supporto (3).

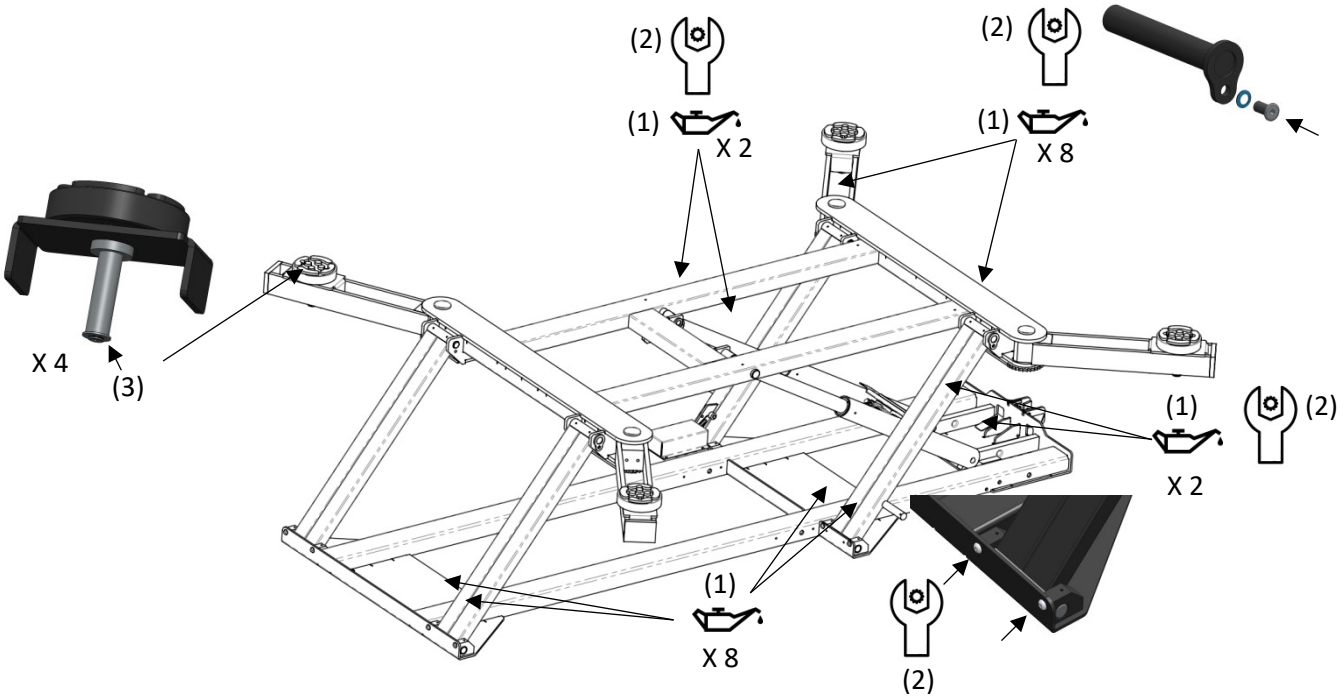

- Provare ciascuno dei 4 bracci e verificare che possano muoversi in tutta la loro corsa di movimento. Il braccio non deve superare un angolo massimo di 135°. In caso contrario, verificare che il fermo sia in posizione. Allo stesso tempo, verificare che i bracci si inseriscano correttamente nelle tacche di bloccaggio. In caso contrario, svitare le viti della piastra dentellata senza forzare (la piastra di indicizzazione potrebbe essersi spostata lateralmente, quindi svitare leggermente ogni vite, poi tutte le viti, per evitare di danneggiare le filettature delle viti e il sollevatore). Riposizionare la piastra in modo che le tacche possano passare e serrare nuovamente ciascuna vite a 12N.m. In caso di problemi, contattare il servizio di assistenza o il rivenditore per sostituire l'intero sistema di indicizzazione (fare riferimento alla vista esplosa a pagina 18 e sostituire contemporaneamente le viti e le rondelle di sicurezza)..

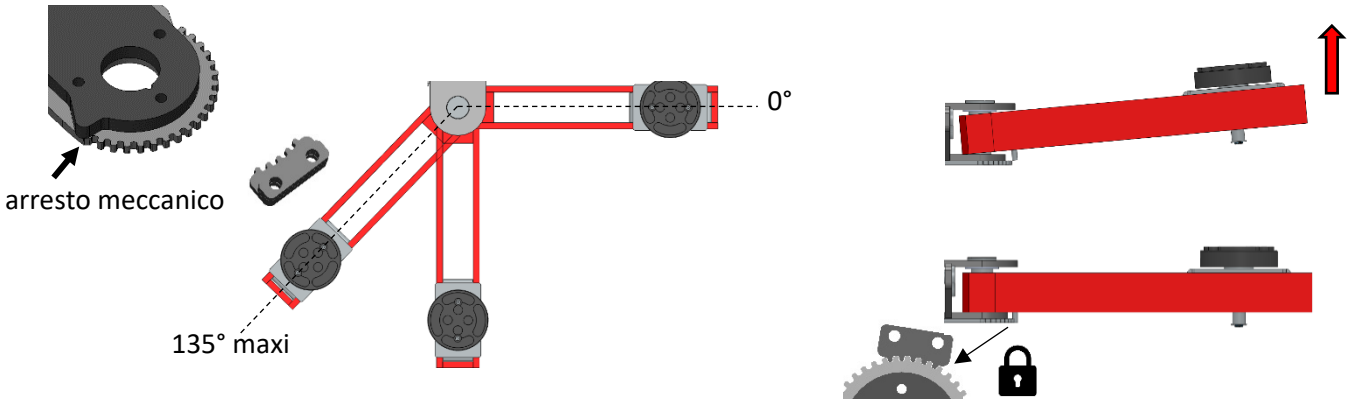

Test di funzionamento del finecorsa :

- Premere il pulsante "su" o "↑" finché non si sente un doppio bip e il sollevatore si ferma automaticamente.

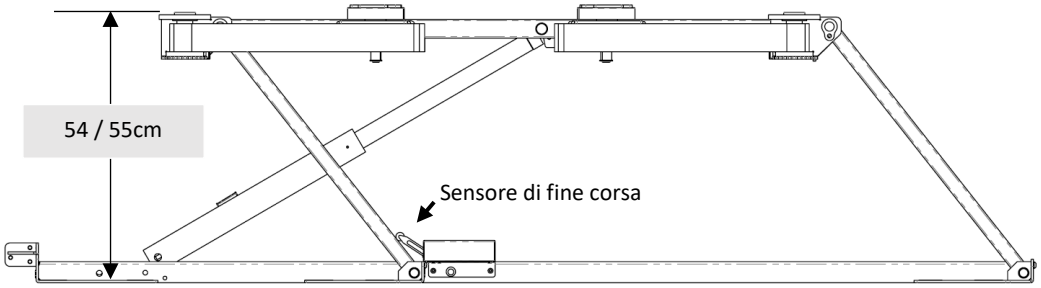

La distanza dal pavimento alla traversa deve essere compresa tra 54 e 55 cm. Se l'altezza raggiunta è inferiore o superiore, è necessario regolare l'asta del sensore. Se si nota che il motore non si arresta automaticamente quando il sollevatore non si alza più, è necessario regolare anche l'asta del sensore. Dopo la regolazione, verificare che la piattaforma rientri nelle tolleranze indicate nel diagramma precedente. Se non si riesce ancora a trovare la posizione giusta, controllare i collegamenti o le condizioni del cavo del sensore alla scheda di controllo. Quando si interviene sul circuito elettrico, scollegare sempre il cavo di alimentazione e spegnere la centralina idraulica.

Regolando la lunghezza dello stelo, si troverà la regolazione corretta.

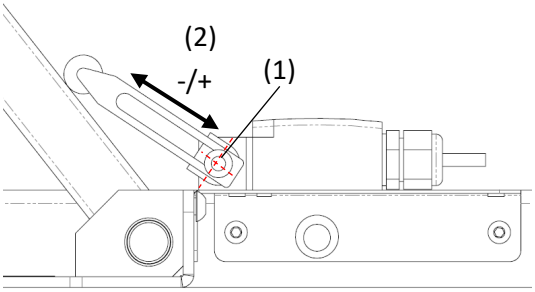

Regolazione del finecorsa

1 - Svitare leggermente la vite (1)

2 - Regolazione del mandrino -/+ (2)

(direzione "-": l'altezza diminuisce)

3 - Serrare la vite (1)

4 - Controllare l'altezza: 54 <H<55

Controllo del livello dell'olio :

L'ERGO LIFT viene fornito con una quantità sufficiente di olio, quindi non è necessario rabboccarlo all'avvio.

Il serbatoio contiene 4 litri di olio. Per verificare che il livello dell'olio sia sufficiente, viene fornita un'asta di livello. È sufficiente verificare che il livello sia superiore all'indicatore sul tappo (livello minimo) e non superarlo per più di 1 cm - 2 cm. Per il rabbocco dell'olio, utilizzare guanti in gomma nitrilica resistenti alle sostanze chimiche e occhiali protettivi.

A meno che non si faccia un uso molto intenso del sistema e si noti un cambiamento nel colore dell'olio, non c'è motivo di sostituire l'olio ogni anno. Si consiglia di sostituire l'olio ogni 5 anni, contemporaneamente al tubo flessibile.

Utilizzare olio idraulico ad alte prestazioni con una viscosità di 32CST (riferimento 062160 / tipo IKV-TRIBOLINE HLQ HM-32).

Tavolo piano

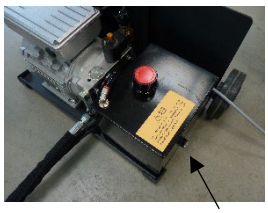

Tappo di scarico

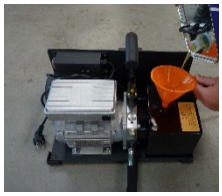

ANOMALIE, CAUSE, RIMEDI

La tabella seguente indica i guasti che si possono riscontrare durante l'utilizzo di ERGO LIFT. Se il problema riscontrato non compare nella tabella seguente, interrompere l'utilizzo dell'attrezzo e contattare immediatamente il rivenditore o il produttore per sapere quali azioni intraprendere. Mettere il prodotto fuori servizio (seguire la procedura di SPEGNIMENTO a pagina 15).

ANOMALIE	CAUSE	SOLUZIONI
Il sollevatore non sale o scende quando il cavo di alimentazione è collegato e il pulsante è impostato su "ON"	**Il pulsante "ON" si illumina di arancione.** Il pulsante rosso di arresto di emergenza sul telecomando viene premuto.	Ripristinare la manopola ruotandola di ¼ di giro.
	Il pulsante "ON" si illumina di arancione. Interruzione del cablaggio tra il telecomando e la scheda elettronica di controllo.	Verificare che quando si preme il pulsante "giù" o "↓" le spie delle elettrovalvole si accendano (spia = bobina attiva). Consultare lo schema elettrico per identificare il problema di cablaggio.
	Il pulsante "ON" è spento. Controllare lo stato del fusibile sotto il pulsante ON/OFF.	Scollegare il cavo di alimentazione e sostituire il fusibile con un fusibile T10A- 250VAC - 5x20 (rif. 51365 n°50) se è guasto.
Il sollevatore non sale o scende correttamente (a scatti)	Nel circuito idraulico deve essere presente aria.	Bisogna epurare il circuito effettuando delle salite e delle disese fino a quando il fenomeno sparisce. Se il fenomeno persiste, contattare il servizio di assistenza.
Il sollevatore non sale, ma l'unità idraulica funziona.	Il carico è troppo pesante per il sollevatore. Controllare che il veicolo abbia ancora le ruote se si sta riportando il sollevatore a terra.	Verificare il peso del veicolo, che non deve superare le specifiche indicate nella tabella tecnica (< 2T). Contattare il servizio post-vendita.
Il sollevatore emette un suono per identificare 3 tipi di situazione:	Al termine della corsa, un doppio segnale acustico indica che il sensore si trova nella posizione massima (interruttore aperto) Se si sente un triplo bip, significa che si è premuto troppo a lungo il tasto "su" o "giù" del telecomando. L'apparecchio si ferma automaticamente dopo 1 minuto per	Ciò indica che il sensore di finecorsa funziona correttamente. Se il sensore non funziona correttamente o se un urto in prossimità della zona può causare un'interruzione della regolazione, consultare la procedura di regolazione del sensore di finecorsa a pagina 13. Controllare che ci sia abbastanza olio nel serbatoio se il prodotto sale. Lubrificare tutti i giunti.

	il movimento verso l'alto e 1 minuto e 30 per il movimento verso il basso. Quando si preme il pulsante "giù", c'è una pausa di 2 secondi e poi, durante la discesa, viene emesso un segnale acustico per indicare che il sollevatore sta scendendo.	Se il problema persiste, contattare il servizio post-vendita (pompa idraulica da sostituire).
Il sollevatore scende molto lentamente senza utilizzare il telecomando.	Le 2 bobine sono attivate	Ogni elttrovalvola è dotata di un'attivazione manuale in caso di guasto elettrico. Verificare che la vite rossa o gialla di ciascuna elettrovalvola sia in posizione abbassata (posizione alta = elettrovalvola aperta in entrambe le direzioni / posizione bassa = funzionamento normale). Se il problema persiste, contattare il servizio di assistenza.

MESSA FUORI SERVIZIO

Qualsiasi macchina che appaia in qualche modo danneggiata (parti rotte, piegate, incrinate o danneggiate), che non funzioni normalmente o che manchi di qualche parte deve essere messa immediatamente fuori servizio togliendo il cavo di alimentazione dalla presa di corrente e quindi rimuovendo il fusibile dal portafusibile sulla centralina idraulica.

SMALTIMENTO

L'ERGO LIFT deve essere smaltito in conformità alle direttive ambientali e di smaltimento vigenti nel paese in cui si trova.

CONDIZIONI DI GARANZIA

La garanzia copre qualsiasi difetto di fabbricazione o guasto per 2 anni dalla data di acquisto (parti e manodopera). La garanzia esclude gli incidenti dovuti a uso improprio, caduta, smontaggio o qualsiasi altro danno durante il trasporto. La garanzia non copre la normale usura delle parti se la manutenzione non è aggiornata. Per le riparazioni possono essere utilizzati solo i pezzi di ricambio del produttore.

Le caratteristiche limite di carico sono indicate sul sollevatore. L'utente non deve rimuovere, sporcare o danneggiare questa etichetta. La garanzia sarà automaticamente annullata se questa etichetta viene falsificata. Contattare il rivenditore o il produttore per ottenerne una nuova, se necessario.

In caso di guasto, restituire l'apparecchio al distributore, allegando :

- Una prova d'acquisto datata (scontrino, fattura, ecc.),
- Una nota che spiega il guasto,
- Copia dei "controlli periodici di sicurezza" se il prodotto ha più di un anno.

DIMENSIONI

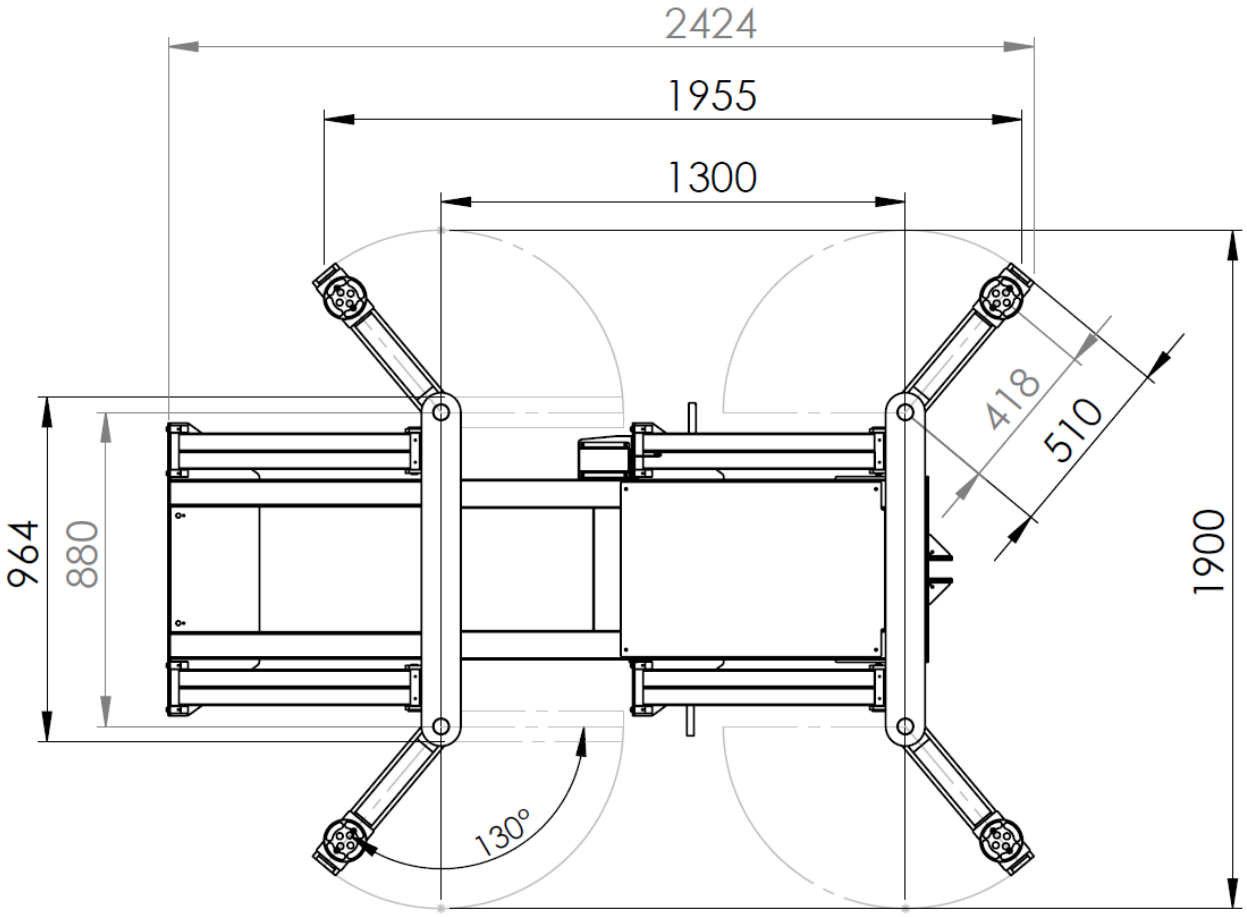
2424
1955
1300
418
510
964
880
1900
130°

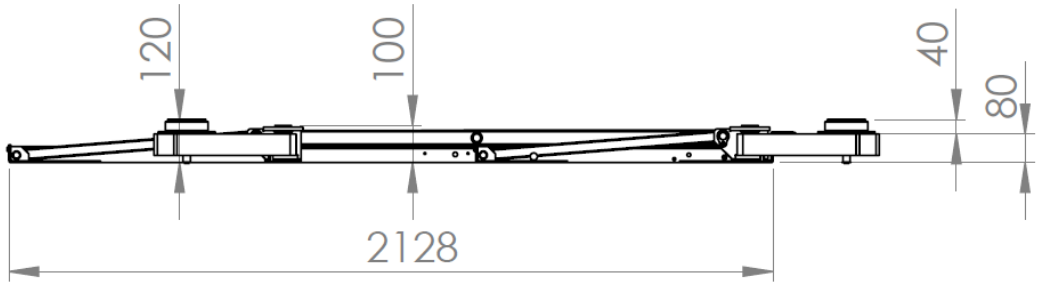
120
100
40
80
2128

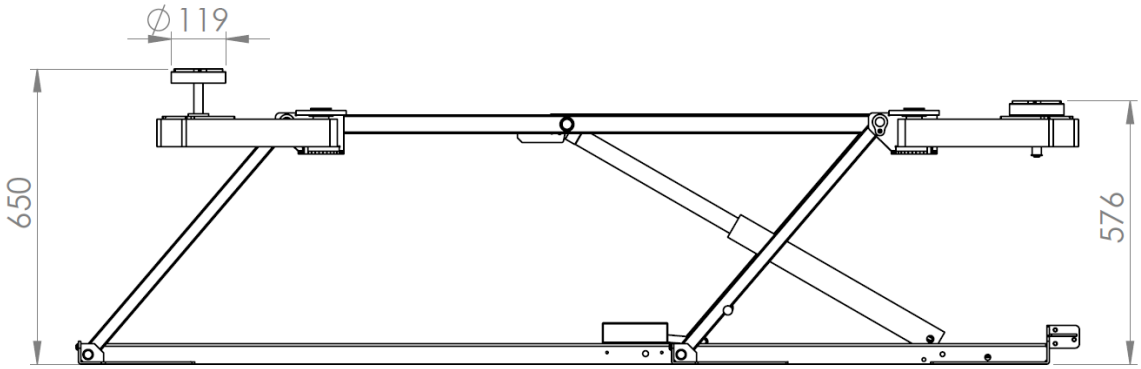
∅119
650
576

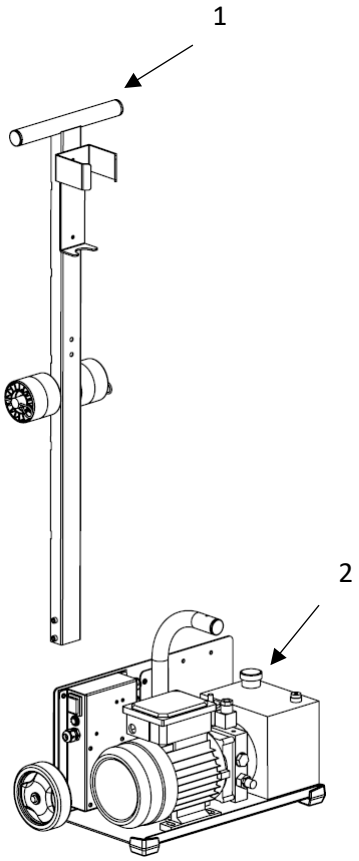

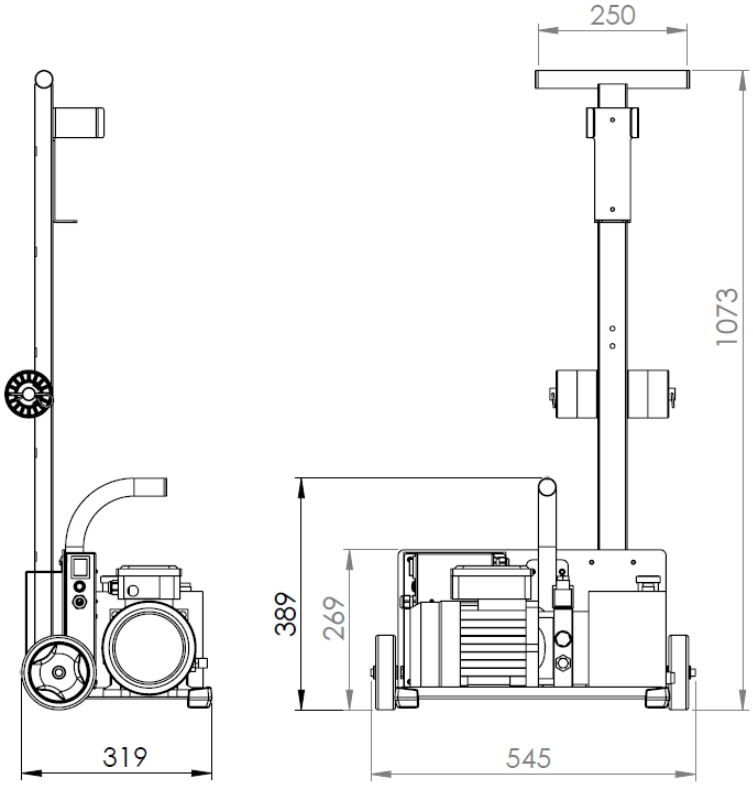

1	Timone di manovra
2	Gruppo idraulico

CARATTERISTICHE

Carico massimo autorizzato	2 000 kg
Tipo di veicolo autorizzato	Autovettura
Installazione elettrica	230V AC1 ~ 50Hz
Potenza	0,75Kw
Capacità del serbatoio dell'olio	4L
Livello sonoro	<70 dB (A)
Tempo di salita	Circa 45 secondi a carico massimo
Indice di protezione	IP 54
Peso a vuoto del sollevatore (senza imballaggio)	247 kg
Peso a vuoto del sollevatore (con imballaggio)	282 kg
Dimensioni del prodotto con imballaggio	L =226cm l=108cm H= 69cm

PLACCA SEGNALETICA

La targhetta di identificazione tecnica si trova sul retro della centralina idraulica e contiene il numero di serie del prodotto e l'anno e il mese di fabbricazione. Il numero di rintracciabilità è inoltre stampato due volte sul sollevatore e a pagina 1 del presente manuale. Se una delle targhette è danneggiata, contattare il distributore o il servizio di assistenza per farne realizzare una nuova.

20 . 07 . 0
56817 . 0
00001

Numero di serie: 20.07.056817.000001

Anno di fabbricazione: 20 (2020)

Mese di fabbricazione: 07 (luglio)

Riferimento prodotto : 056817

PEZZI DI RICAMBIO

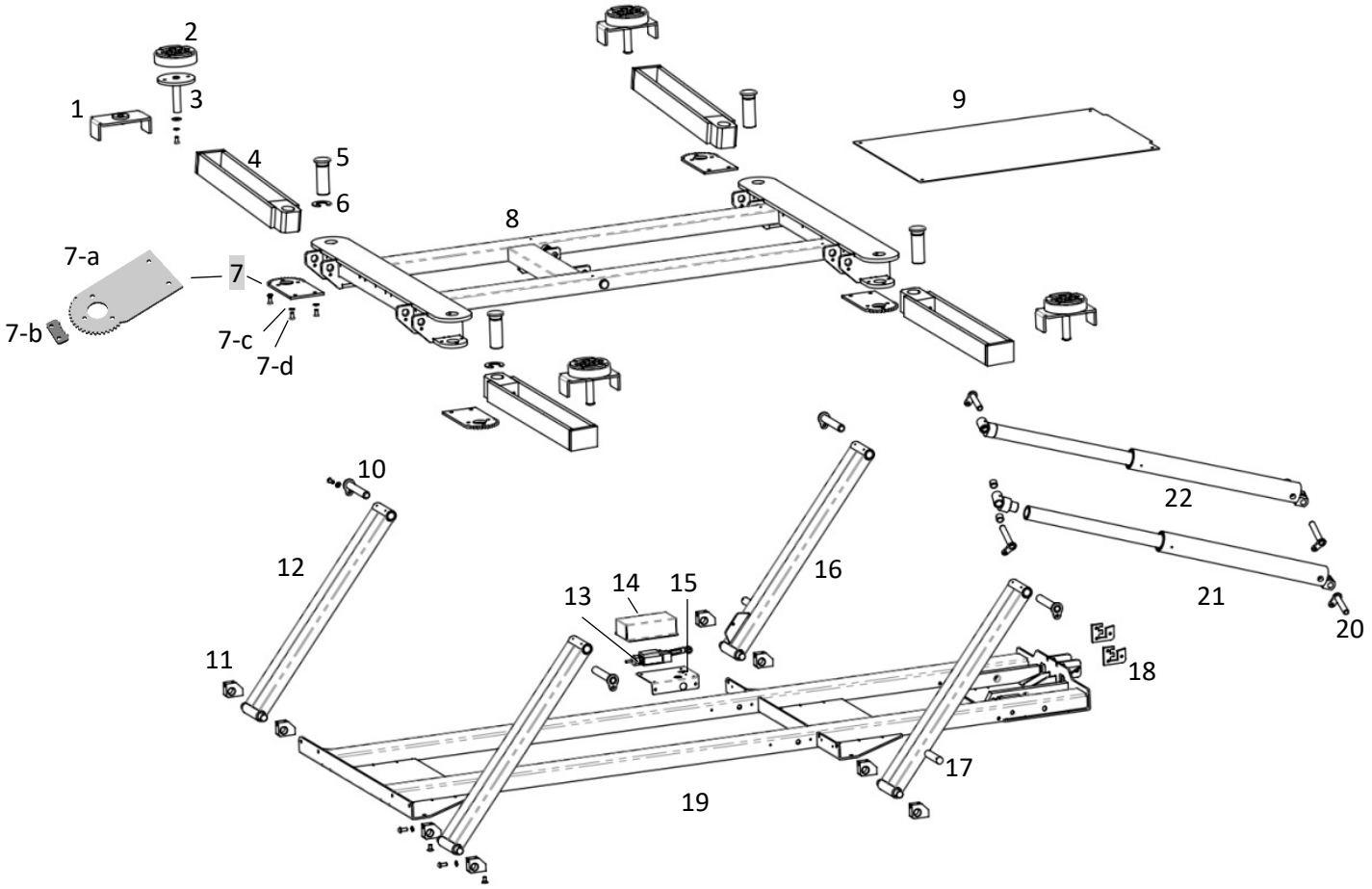

N°	Rif	Denominazione
1	93607ST	Supporto pattino fosfatato
2	55239	Pattino rotondo in gomma 119 x 31
3	93610ST	Pattino originale tavolo elettrico fosfatato
4	93613RI	Braccio tavolo elevatore Rosso 3020
5	93792ST	Albero braccio tavolo di sollevamento fosfatato
6	43267	Freno a perno per scanalatura Ø30 acciaio grezzo din 6799
7-a	93832ST	Piastra di indicizzazione del braccio fosfatata
7-b	K0139ST	Tacche di indicizzazione Ergolift fosfatate
7-c	41266	Rondella di sicurezza Schnorr tipo S M8x13x1,4
7-d	43244	Vite mx M8x16 CHC testa bassa zn bianco cl 10.9
8	93796GF	Telaio del piano di sollevamento Grigio 7021
9	93572GF	Alloggiamento del telaio della piattaforma di sollevamento Grigio 7021
10	93562ST	Asse Telaio superiore fosfatato
11	93793ST	Perno della biella della tavola di sollevamento fosfatata
12	93777GF	Biella anteriore per tavola di sollevamento Grigio 7021
13.	71961	Finecorsa a leva a rullo regolabile 1NO/1NC 10A 400V 0.1N
14	93594GF	Alloggiamento del sensore della piattaforma elevabile Grigio 7021
15	93592GF	Supporto del sensore del tavolo di sollevamento Grigio 7021
16	93784GF	Biella per tavolo di sollevamento ARD Grigio 7021
17	93782GF	ARG biella per tavolo di sollevamento Grigio 7021
18	93795ST	Piastra di guida del timone della piattaforma di sollevamento fosfatata
19	93791GF	Telaio inferiore del tavolo di sollevamento Grigio 7021
20	93564ST	Asse del cilindro rivestito di fosfato
21	70888	Cilindro sinistro a semplice effetto
22	70889	Cilindro a semplice effetto, destro

N°	Rif	Denominazione
23	71095-3	Anello BS 3/8
24	71095-2	Vite cava Banjo 3/8 gas
25	71982 +71983 + 71984	Banjo GAS saldato con tubo 06-3/8 x 12L=200mm + Dado DN 12 tubo banjo - EC 12L + Anelli DN 12 tubo bango - BA 12L/S
27	70885	Raccordo UMBPSPCT ¼ 3/8 + anello BS 3/8
28	71402	Raccordo maschio/femmina 3/8 GAS L=48mm
29	55104	limitatore di portata compensato da 3L/min
30	71981	Gomito maschio/femmina - CMF 12L NE
31	71980	Raccordo maschio 3/8 CYL - UMCY 12L3/8 JENE

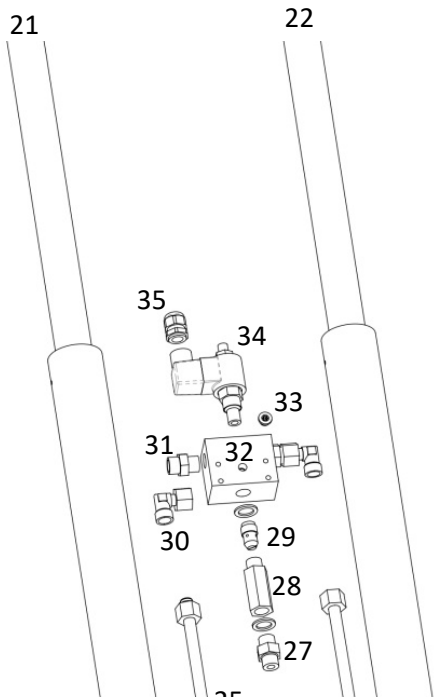

32	93794	Blocco elettrovalvola in alluminio per tavolo di sollevamento
33	51842	Innesto maschio in acciaio inox G1/8 esagonale + guarnizione NBR 90SH
34	70992	Elettrovalvola a 2 vie 220V AC fem/Fem UNF 3/4-16
35	71165	Pressacavo nero PG11 5-10mm UL senza dado

N°	Rif	Denominazione
36	55297	Guarnizione in nitrile, spessore 1 mm
37	E0011C	Circuito della piattaforma di sollevamento (E0011A / 65175ind1)
38	52463	Coperchio di protezione per manopola 22 x 30
39	52460	Interruttore arancione illuminato 230V - Scatola 22/30 - Marcatura O-I
40	51371	Fusibile T1.25A - 250 VAC - 5x20
42	92213GF	Custodia per scheda elettronica Grigio 7021
43	71165	Pressacavo PG11
56	71161	Pressacavo PG9

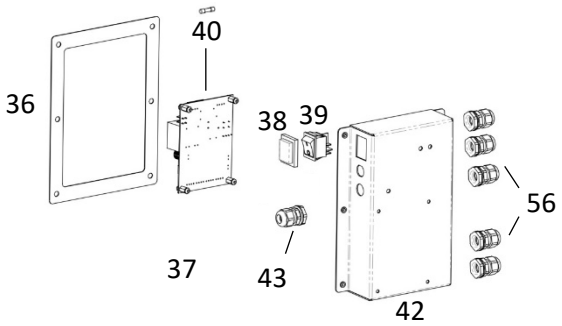

N°	Rif	Denominazione
44	43255	Pin beta 3x56 zn bianco
45	56209	Ruota D=80mm L=70mm asse 20mm
46	43101	Tappo di chiusura Dint=28 Dext=30 Pe nero
47	96167GF	Timone per tavolo elevabile Grigio 7021
49	70886	Telecomando a 2 pulsanti e arresto di emergenza
50	51365	Fusibile T10A - 250 VAC - 5 x 20
51	92215	Piastra di supporto della centralina idraulica della tavola di sollevamento Grigio 7021
52	71380	Rondella di fissaggio ruota diametro=12
53	71370	Diametro ruota=125mm Asse=12mm Larghezza=35mm Tappi neri
54	56061	Gys glide 1- Angolo 1 punto (40x40x30 TPE/TPR 80sh)
55	71814	Centralina idraulica completa

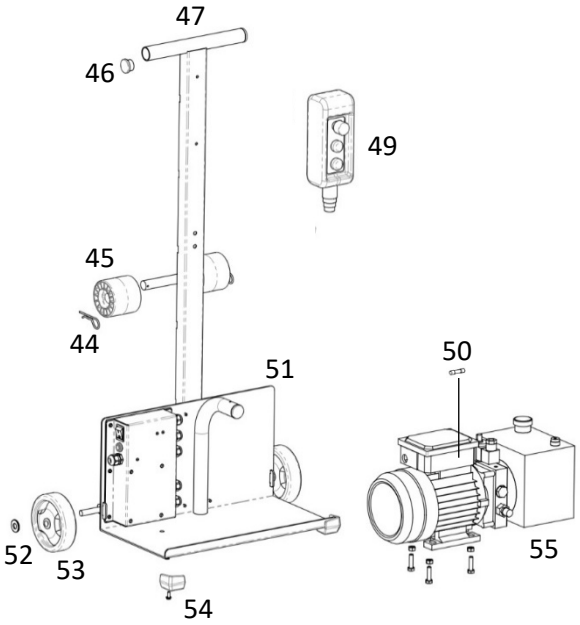

INFORMAZIONI SUL PRODOTTO

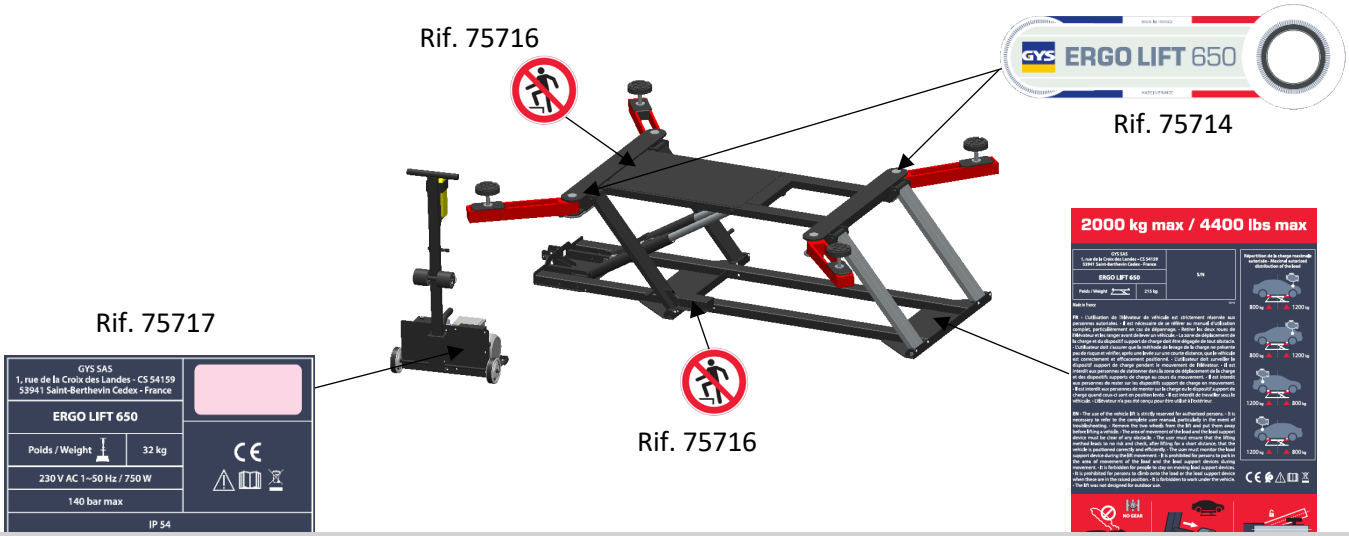

CIRCUITO IDRAULICO

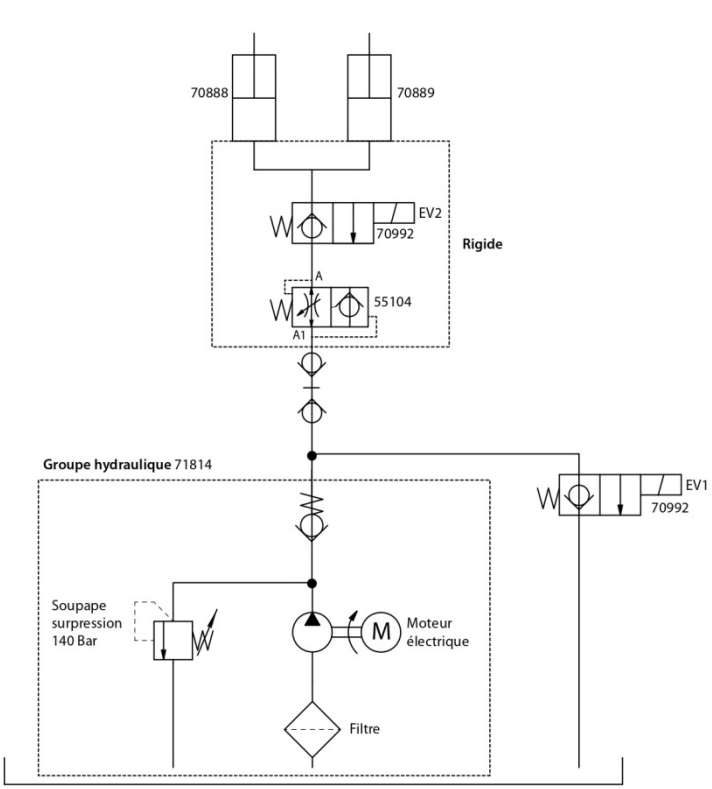

CIRCUITO ELETTRICO

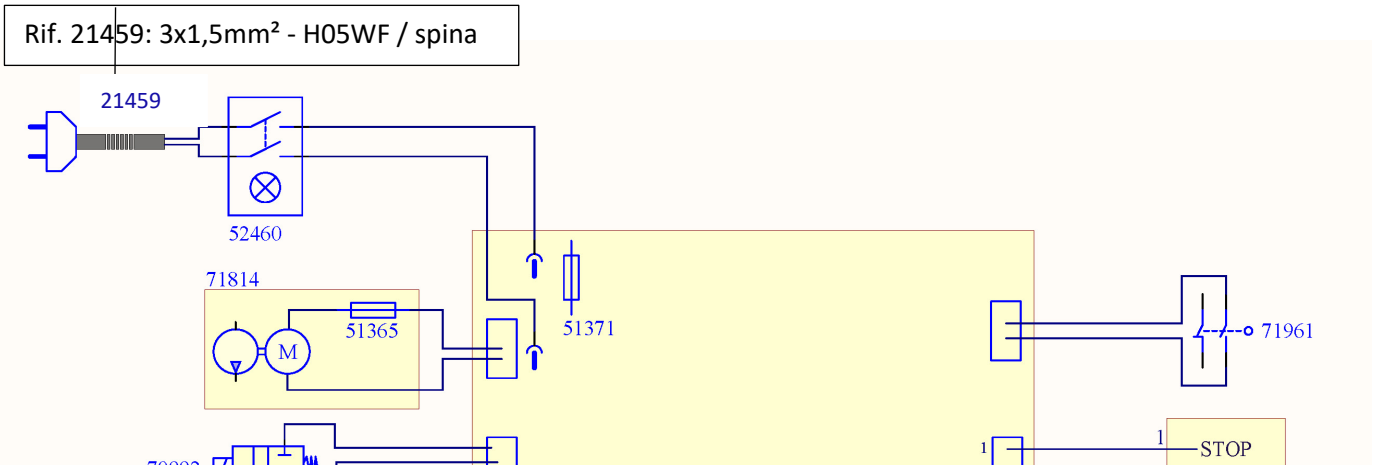

CONTROLLI DI SICUREZZA REGOLARI

Nome del prodotto	ERGO LIFT 650
Numero di serie	

Fase di verifica	OK	NON OK	Osservazioni
Pannello tecnico sulla centralina idraulica che riporta il numero di serie del sollevatore			
Presenza del carico massimo di 2000 kg sul sollevatore con il numero di serie.			
Una freccia sul telecomando indica che si sta salendo o scendendo			
Presenza di istruzioni per l'uso (originali)			
Fissaggio serrato dei dadi di tutti gli assi			
Stato del tubo idraulico e dei raccordi			
Stato del telecomando con filo e del cordone elettrico			
I pulsanti del telecomando con filo ritornano nella posizione iniziale automaticamente e il carico si ferma.			
Il pulsante di arresto d'urgenza è funzionale			
Stato della struttura di supporto (struttura meccanica)			
Funzionamento dei fermi di bloccaggio sui 4 elementi di supporto e dei fermi angolari meccanici / bloccaggio dei pattini nei loro supporti			
Stato dei pistoni (fughe, ruggine…)			
Condizioni dei gommini			
Stato del cordone di rete del gruppo idraulico			
Stato generale del gruppo idraulico			
Doppio segnale acustico quando il sollevatore raggiunge la sua posizione massima			
Ogni volta che si preme il pulsante di discesa, viene emesso un segnale acustico per 2 secondi prima che il tavolo venga abbassato e un segnale acustico per tutta la durata della discesa			
Prova di funzionamento del sollevatore a piattaforma con un veicolo (idealmente con un peso vicino a 2T)			

Risultato del controllo	
	La messa in servizio non è autorizzata
	Nessun guasto: messa in servizio approvata

Controllo di sicurezza effettuato il:.....

Nome e recapito della persona autorizzata:.....

Firma della persona abilitata

REGISTRO DI MANUTENZIONE

Data di acquisto :_____ messa in servizio effettuata da _____ il _____/_____/20_____

Archiviazione dei controlli mensili e annuali: spuntare le caselle per certificare i controlli periodici.

Anno_____												
Mesi	Gennaio	Febbraio	Marzo	Aprile	Maggio	Giugno	Luglio	Agosto	Settembre	Ottobre	Novembre	Dicembre
Controllato												
Anno_____												
Mesi	Gennaio	Febbraio	Marzo	Aprile	Maggio	Giugno	Luglio	Agosto	Settembre	Ottobre	Novembre	Dicembre
Controllato												
Anno_____												
Mesi	Gennaio	Febbraio	Marzo	Aprile	Maggio	Giugno	Luglio	Agosto	Settembre	Ottobre	Novembre	Dicembre
Controllato												
Anno_____												
Mesi	Gennaio	Febbraio	Marzo	Aprile	Maggio	Giugno	Luglio	Agosto	Settembre	Ottobre	Novembre	Dicembre
Controllato												
Anno_____												
Mesi	Gennaio	Febbraio	Marzo	Aprile	Maggio	Giugno	Luglio	Agosto	Settembre	Ottobre	Novembre	Dicembre
Controllato												
Anno_____												
Mesi	Gennaio	Febbraio	Marzo	Aprile	Maggio	Giugno	Luglio	Agosto	Settembre	Ottobre	Novembre	Dicembre
Controllato												
Anno_____												
Mesi	Gennaio	Febbraio	Marzo	Aprile	Maggio	Giugno	Luglio	Agosto	Settembre	Ottobre	Novembre	Dicembre
Controllato												
Anno_____												
Mesi	Gennaio	Febbraio	Marzo	Aprile	Maggio	Giugno	Luglio	Agosto	Settembre	Ottobre	Novembre	Dicembre
Controllato												
Anno_____												
Mesi	Gennaio	Febbraio	Marzo	Aprile	Maggio	Giugno	Luglio	Agosto	Settembre	Ottobre	Novembre	Dicembre
Controllato												
Anno_____												
Mesi	Gennaio	Febbraio	Marzo	Aprile	Maggio	Giugno	Luglio	Agosto	Settembre	Ottobre	Novembre	Dicembre
Controllato												

ICONE

⚠ 📖	- Attenzione! Prima dell'uso, leggere le istruzioni per l'uso.
CE	- Il dispositivo è conforme alle direttive europee e la dichiarazione di conformità è disponibile sul nostro sito web.
	- Questa apparecchiatura è soggetta a raccolta differenziata ai sensi della direttiva europea 2012/19/UE. Non smaltirla nella spazzatura domestica!
IP 54	- Protegge dalle intrusioni di polvere e dagli spruzzi d'acqua provenienti da tutte le direzioni.
CMU 2000Kg	-Il carico massimo di lavoro è di 2000 kg.
	-Non salire su questo elemento.
UK CA	Il materiale è conforme ai requisiti britannici. La dichiarazione di conformità britannica è disponibile sul nostro sito web (vedi pagina di copertina)

GYS SAS

1, rue de la Croix des Landes - CS 54159

53941 SAINT-BERTHEVIN

Cedex France