GYSMATIC XL 5-13G TRUE COLOR

REF. 037908

Indispensable à la sécurité, le masque de soudage GYSMATIC XL 5-13G TRUE COLOR protège le visage et les yeux du soudeur des UV, des infrarouges et des projections. Entièrement automatique, le masque passe de l'état clair à l'état teinté en une fraction de seconde et ce, dès l'amorçage. Livré avec un serre-tête, il libère les mains du soudeur et offre tout le confort nécessaire aux travaux de soudage.

CARACTÉRISTIQUES

- **4 réglages possibles :**
  - Teinte 5-9 / 9-13
  - Sensibilité et Délai
  - Mode meulage (Grind)
- **9 teintes disponibles,** s'adaptent à toutes les opérations de soudage. Il offre la possibilité de souder en TIG dès 2 A.
- **Grande sensibilité** grâce à 4 capteurs
- **Excellente classification :** classe optique 1/1/1/1 (EN379) pour une exellente fidélité de l'image
- **Visibilité optimale :** écran XL
- Vitesse **d'obscurcissement** ultra rapide : 0.04 ms
- **Loupe de grossissement** adaptable en option
- **Technologie TRUE COLOR :** restitution des couleurs plus réelle et détaillée que les filtres classiques

Classique ★ — TrueColor ★★★

Livré avec un serre-tête standard

CARACTÉRISTIQUES TECHNIQUES

Degré de protection UV/IR	DIN 15
Classification	1/1/1/1
Teinte claire	4
Teinte foncée	5-9 / 9-13
Temps de réaction	0,04 ms
Temps de retour au clair	0,1 à 0,9 sec
Champs de vision	100 x 60 mm
Énergie	solaire + 1 pile (CR 2450*1)
Poids	560 g
Réglages	Sensibilité, délai, teinte, meulage
Capteur lumineux	4
Champs d'applications	MMA 5➤400 / TIG 5➤300 / MIG-MAG 5➤500
Normes	CE / EN 175B / EN 166 / EN 379

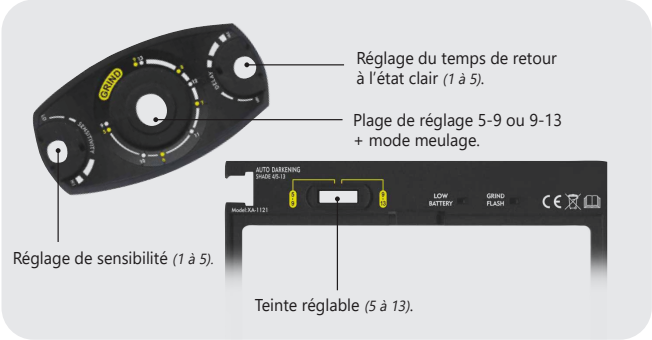

ACCESSOIRES

Sac pour masque de soudage
043299

Sac à dos pour masque
066656

Bandeau anti-transpiration
043466

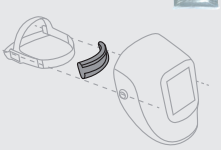

VERRES

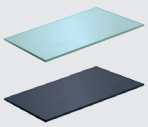

110 X 90 (x5)	040816	106 X 66 (x5)	043886

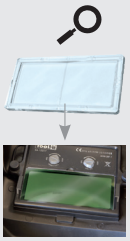

Loupe (x1)

zoom x2
042780

zoom x3
064140